令和3年度広島県高等学校総合体育大会バドミントン競技個人対抗戦　　2021年6月5日　呉市安浦公民館　記録：池田　晋也

男子ダブルス

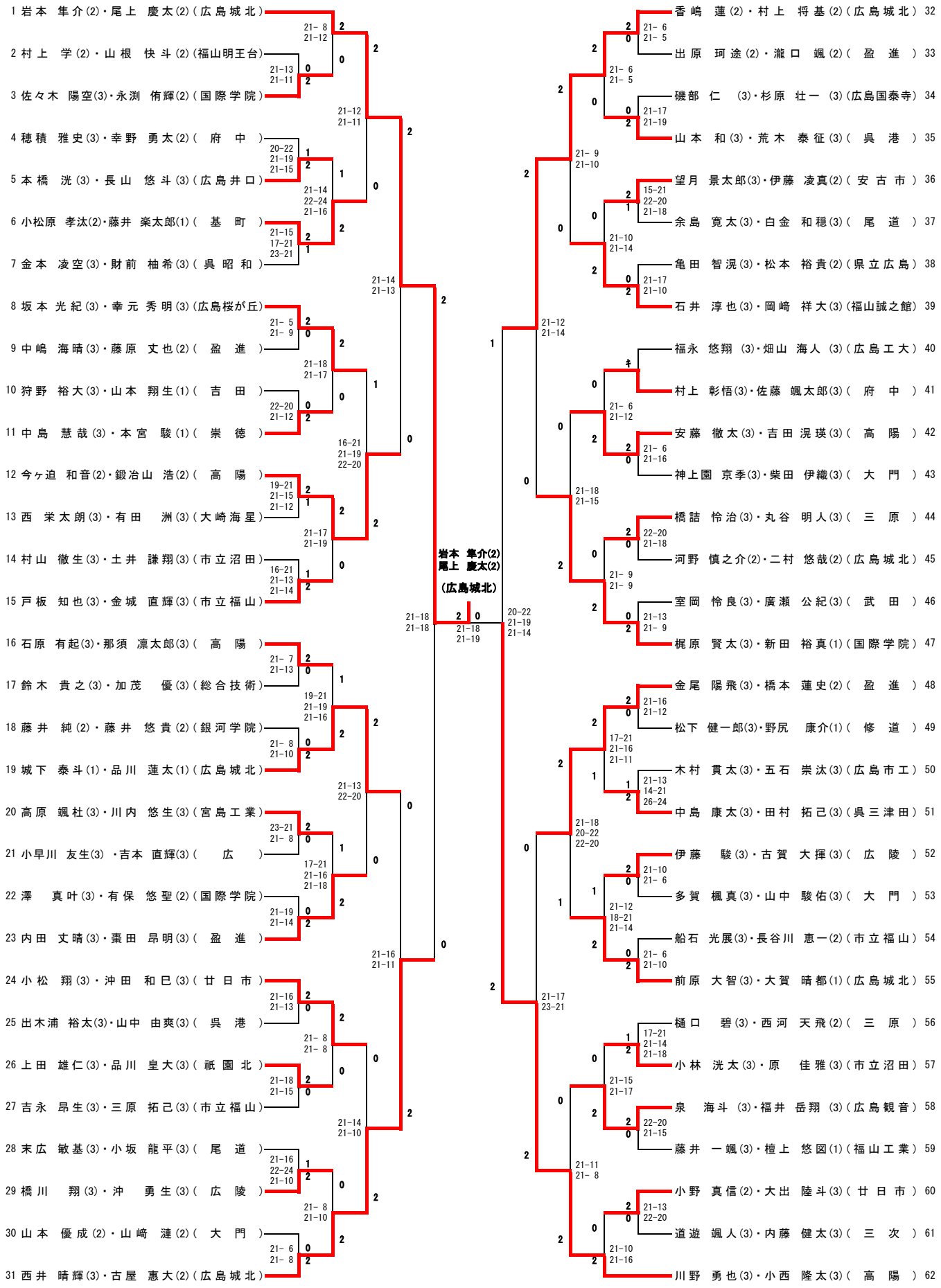

令和3年度広島県高等学校総合体育大会バドミントン競技個人対抗戦

2021年6月5日　みよし公園カルチャーセンター 記録：池田　晋也

女子ダブルス

1 田邊　春希(3)・池田　亜依(3)（安田女子）
2 筒井　美海 (3)・角　明星 (2)（広島工大）
3 谷垣　初華(3)・田邊　彩華(3)（福山明王台）
4 坂本　知佳(3)・福中　彩乃(3)（高陽）
5 坪田　そら(3)・竹中　萌(3)（市立呉）
6 横山　和実(1)・横山　心音(1)（広陵）
7 馬場　梨里花(3)・松本　幸知(2)（盈進）
8 市来　千沙(3)・清水　姫菜乃(2)（安古市）
9 力本　乙樹(3)・黒田　真由(3)（尾道東）
10 冨原　花菜(2)・髙橋　佳那(2)（福山葦陽）
11 村田　花穂 (3)・西村　彩良 (2)（広島観音）
12 品川　瑠奈(3)・三谷　彩乃(3)（大門）
13 高智　菜々美(3)・金澤　京(3)（安芸府中）
14 亀田　夏妃(3)・礒道　和月(3)（清水ヶ丘）
15 上原　真姫(1)・尾崎　嬉多(1)（安田女子）
16 井上　奏音 (3)・住田　歩夢(3)（高陽）
17 飯田　彩乃(3)・和田　悠伽(3)（尾道北）
18 久松　萌夏(3)・藤木　奏寧(2)（広島井口）
19 髙田　葵月(3)・宇田　萌乃華(3)（福山明王台）
20 大田　舞佳(3)・福本　佳菜(2)（呉三津田）
21 北橋　麻美(2)・為末　花佳(3)（広島市商）
22 原野　葵(2)・岡田　彩良(2)（戸手）
23 田村　朱麗(3)・河野　さくら(2)（国際学院）
24 大住ののは(3)・八木　綾音(3)（市立福山）
25 上田　陽花 (3)・金本　彩加(2)（高陽）
26 今井絵弥子(3)・田原　佳奈(2)（三原）
27 大歳　彩也香(3)・突沖　花奈(2)（五日市）
28 藤澤　ななみ(3)・石井　史香(2)（福山商業）
29 石富　花(2)・堀井　理帆(2)（舟入）
30 持田　菜々美(3)・兵後　茜(3)（庄原格致）
31 中田　陽菜(2)・宮本　千聖(2)（安田女子）

伊瀬　友花(1)・上田　心乃華(1)（安田女子） 32
沖　志織(3)・沖元　美月(3)（尾道北） 33
栗栖　采見(3)・山上　友紀乃(3)（広島市商） 34
荒崎　こころ(1)・大村　柚葉(1)（市立福山） 35
河村　真衣(3)・桑田　楓花(1)（福山明王台） 36
大谷　奈央 (3)・新井　遥 (2)（広島観音） 37
福田　桐(3)・倉本　李杏(3)（庄原格致） 38
清水　明音 (3)・谷口　結萌(3)（高陽） 39
小田　風音(2)・定本　涼菜(2)（国際学院） 40
藤原　綾音(3)・山田　輝莉(3)（福山葦陽） 41
坂本　璃音(2)・土岡　由芙(1)（広陵） 42
宮地　優衣(3)・吉岡　佑菜(3)（総合技術） 43
古谷　結菜(2)・野邑　奈央(2)（安田女子） 44
古川　紗菜(3)・木村　優花(3)（清水ヶ丘） 45
大島　結渚(3)・坂本　好香(3)（五日市） 46
川瀬　彩乃(2)・宮本　京佳(2)（盈進） 47
竹中　梨紗(2)・加藤　夏音(1)（安田女子） 48
岩本　葵(3)・片岡　志歩(3)（大門） 49
野々村　早妃(2)・矢田貝　凛(1)（国際学院） 50
平川　紗香(3)・増野　遥菜(3)（市立呉） 51
和田　美晴(2)・上村　愛(2)（府中） 52
山廣　沙良(3)・石丸　咲(3)（安芸府中） 53
竹本　亜美(3)・森野　結衣(3)（呉三津田） 54
米谷　里菜 (2)・菅　光里 (2)（高陽） 55
大竹　眞瑚(2)・加藤　園菜(2)（広陵） 56
石ヶ坪史佳(3)・土井　裕未(3)（尾道北） 57
神田　薫(1)・川本　美咲(1)（安古市） 58
箱崎　まなか(3)・藤本　彩那(3)（福山葦陽） 59
胡子　和奏(3)・上町　沙也加(3)（広島井口） 60
田中　伶奈(2)・古本　愛梨(2)（市立福山） 61
林　奈菜(3)・田中　咲桜乃(3)（安田女子） 62

林　奈菜(3)
田中　咲桜乃(3)
（安田女子）